PHILIPS

## MAS LEDspot VLE D 9.5-75W 930 PAR30S 25D

929003485502




# MASTER Value, LEDspot, PAR30S, 75 W, E27, 3000 K, 760 lm, CRI 90, 25000 Stunde(n), Glas




MASTER Value, LEDspot, PAR30S, 75 W, E27, 3000 K, 760 lm, CRI 90, 25000 Stunde(n), Glas, 80 lm/W, EEL F, PF 0.7, RG1, IP20, SVM 0.4, PstLM 1

### Allgemeine Informationen

| | |
|---|---|
| Sockel | E27 |
| Nennlebensdauer | 25.000 Stunde(n) |
| Schaltzyklus | 50.000 |
| Beleuchtungstechnologie | LEDspot |
| Referenz für Lichtstrommessung | Narrow Cone |
| Garantiedauer | 5 Jahre |

### Lichttechnische Daten

| | |
|---|---|
| Farbcode | 930 [CCT of 3000K] |
| Ausstrahlungswinkel (Nom) | 25 Grad |
| Lichtstrom | 760 lm |
| Lichtstärke (Nom) | 3.000 cd |
| Lichtfarbe | Weiß (WH) |
| Ähnlichste Farbtemperatur | 3000 K |
| Nennlichtausbeute (Nom) | 80 lm/W |
| Farbkonsistenz | <6 |

| | |
|---|---|
| Farbwiedergabeindex (CRI) | 90 |
| Restlichtstrom am Ende der Nennlebensdauer (Nom.) | 70 % |
| Lichtstrom im 90° -Kegel (Nennwert) | 760 lm |
| Photobiologische Sicherheit gemäß EN 62471 | RG1 |

## Betrieb und Elektrik

| | |
|---|---|
| Netzfrequenz | 50 to 60 Hz |
| Eingangsfrequenz | 50 bis 60 Hz |
| Systemleistung | 9,5 W |
| Lampenstrom (Nom) | 60 mA |
| Äquivalente Leistung | 75 W |
| Startzeit (Nom) | 0,5 s |
| Aufwärmzeit bis 60 % Licht | 0.5 s |
| Leistungsfaktor (Bruchteil) | 0.7 |
| Spannung (Nom) | 220-240 V |

## Temperatur

| | |
|---|---|
| Gehäusetemperatur (Nom) | 80 °C |

## Lichtregelung und Dimmen

| | |
|---|---|
| Dimmbar | Nur mit Spezial-Dimmern |

## Mechanik und Gehäuse

| | |
|---|---|
| Kolbenausführung | Klar |
| Kolbenmaterial | Glas |
| Kolbenform | PAR30S |
| Nettogewicht (Stück) | 0,160 kg |

## Genehmigung und Anwendung

| | |
|---|---|
| Energieeffizienzklasse | F |
| Geeignet für Akzentbeleuchtung | Ja |
| Energieverbrauch kWh/1.000 Std. | 10 kWh |
| EPREL-Registrierungsnummer | 1121747 |
| CE-Zeichen | Ja |
| EU RoHS-konform | Ja |
| EyeComfort | Ja |
| Flackerwert (PstLM) – Flackerwert gemäß EN 61000-3-3 | 1 |
| Messung der Sichtbarkeit des Stroboskopeffekts (SVM) | 0,4 |
| Umgebungstemperaturbereich | -20 bis +45 °C |

## Anwendungsbedingungen

| | |
|---|---|
| Wireless-Technologie | Nicht anwendbar |

## Produktdaten

| | |
|---|---|
| Bestell-Produktname | MAS LEDspot VLE D 9.5-75W 930 PAR30S 25D |
| Gesamtbezeichnung des Produkts | MAS LEDspot VLE D 9.5-75W 930 PAR30S 25D |
| Gesamt-Produktcode | 871951444322800 |
| Bestellcode | 8719514443228 |
| Material-Nr. (12NC) | 929003485502 |
| Anzahl pro Verpackung | 1 |
| EAN/UPC – Produkt/Kiste | 8719514443228 |
| Zähler - Pakete pro Außenkarton | 6 |
| EAN Umverpackung | 8719514443235 |

## Abmessungsskizzen

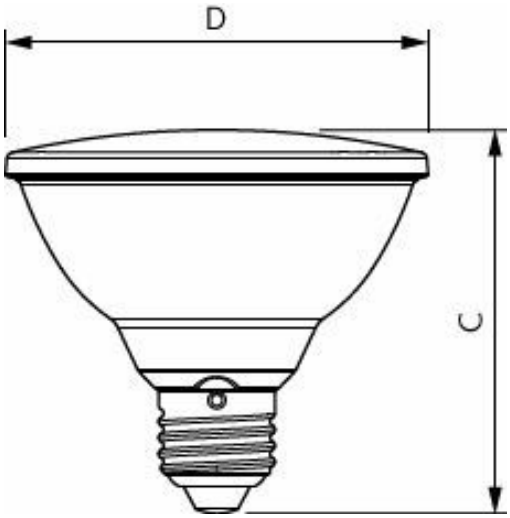


| Product | D | C |
|---|---|---|
| MAS LEDspot VLE D 9.5-75W 930 PAR30S 25D | 95 mm | 86 mm |

## Photometrische Daten

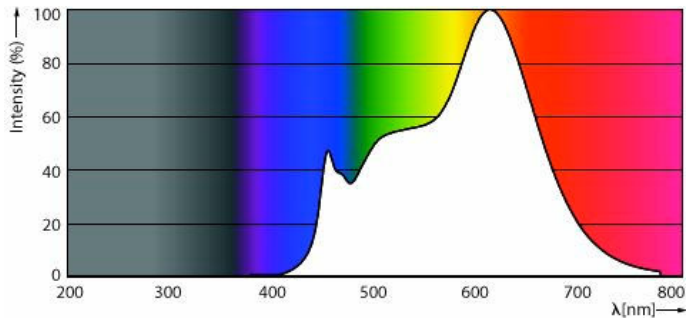


Spectral Power Distribution Colour - MAS LEDspot VLE D 9.5-75W 930 PAR30S 25D

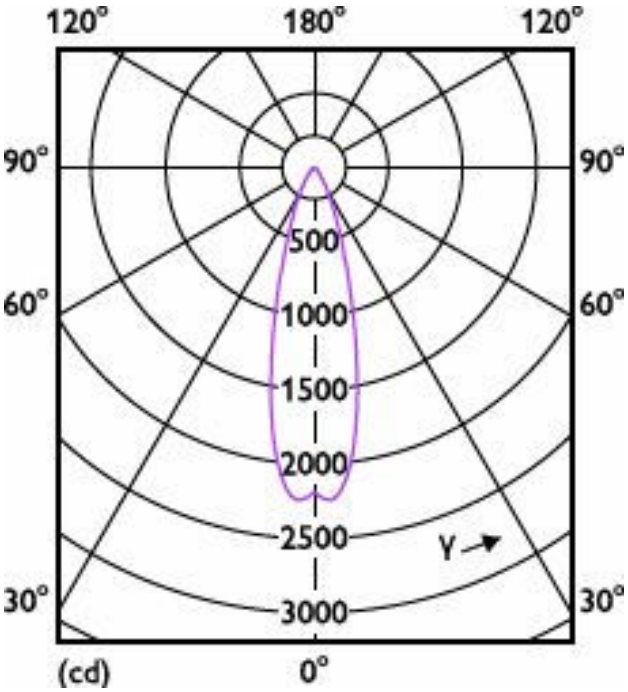


Light Distribution Diagram - MAS LEDspot VLE D 9.5-75W 930 PAR30S 25D

## Lebensdauer

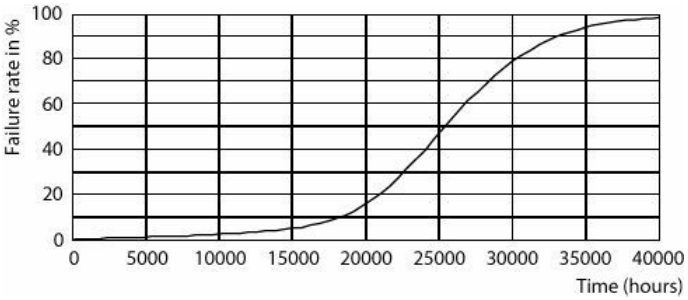


Life Expectancy Diagram

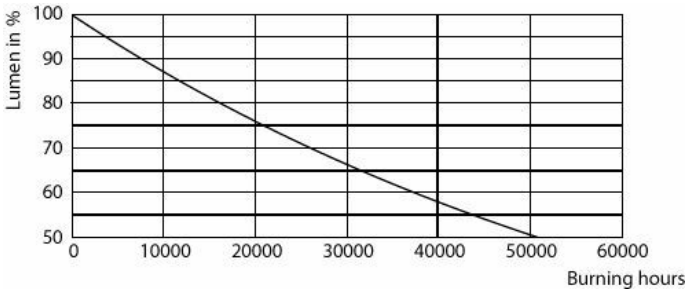


Lumen Maintenance Diagram - MAS LEDspot VLE D 9.5-75W 930 PAR30S 25D

## Zugehörige Dokumente

| Dokumente und Zertifikate | Dokumentname | Herunterladen |
|---|---|---|
| Environmental Product Declaration | EPD-Philips-MAS-LEDspot-VLE-D930-PAR30S-25D-929003485502-20240730.pdf | Herunterladen |

| Software-Plugins | Dokumentname | Herunterladen |
|---|---|---|
| IES File | LEDspots_EU1_9,5W_PAR30S_E27_930_25D-IES.IES | Herunterladen |

© 2026 Signify Holding. Alle Rechte vorbehalten. Die hier bereitgestellten Informationen können ohne vorherige Ankündigung geändert werden. Signify gibt keine Zusicherungen und übernimmt keine Garantie bezüglich der Richtigkeit oder Vollständigkeit der in diesem Dokument enthaltenen Informationen und haftet nicht für Handlungen, die im Vertrauen darauf ausgeführt werden. Die in diesem Dokument vorgestellten Informationen sind, sofern keine anderslautende Vereinbarung mit Signify besteht, nicht als kommerzielles Angebot gedacht und sind nicht Teil eines Angebots oder Vertrags. Philips und das Philips Schildsymbol sind eingetragene Warenzeichen der Koninklijke Philips N.V.