PHILIPS

MAS LED spot VLE D
3.7-50W GU10 930 36D

929004248002



MASTER Value, LEDspot, PAR16, 50 W, GU10, 3000 K, 365 lm, CRI 90, 25000 Stunde(n), Glas



MASTER Value, LEDspot, PAR16, 50 W, GU10, 3000 K, 365 lm, CRI 90, 25000 Stunde(n), Glas, 98 lm/W, EEL E, PF 0.6, RG1, IP20, SVM 0.4, PstLM 1

Hinweise

- Nicht für Gleichspannung geeignet
- Nicht für elektronische Schalter geeignet
- Max. 80% Luftfeuchtigkeit
- Min. 10 mm Luftraum beim Deckeneinbau zur Gewährleistung der konstanten Wärmeableitung
- Eine Liste empfohlener und getesteter Dimmer finden Sie unter www.philips.de/master-led-lampen
- Nur in offenen/belüfteten Leuchten verwenden

Allgemeine Informationen

Sockel	GU10
Nennlebensdauer	25.000 Stunde(n)
Schaltzyklus	50.000
Beleuchtungstechnologie	LEDspot
Referenz für Lichtstrommessung	Narrow Cone
Garantiedauer	5 Jahre

Lichttechnische Daten

Farbcode	930 [CCT of 3000K]
Ausstrahlungswinkel (Nom)	36 Grad
Lichtstrom	365 lm
Lichtstärke (Nom)	750 cd
Lichtfarbe	Weiß (WH)
Ähnlichste Farbtemperatur	3000 K
Nennlichtausbeute (Nom)	98 lm/W
Farbkonsistenz	<6
Farbwiedergabeindex (CRI)	90
Restlichtstrom am Ende der Nennlebensdauer (Nom.)	70 %
Lichtstrom im 90° -Kegel (Nennwert)	365 lm
Photobiologische Sicherheit gemäß EN 62471	RG1

Betrieb und Elektrik

Eingangsfrequenz	50 bis 60 Hz
Systemleistung	3,7 W
Lampenstrom (Nom)	27 mA
Äquivalente Leistung	50 W
Startzeit (Nom)	0,5 s
Aufwärmzeit bis 60 % Licht	0.5 s
Leistungsfaktor (Bruchteil)	0.6
Spannung (Nom)	220-240 V

Temperatur

Gehäusetemperatur (Nom)	66 °C

Lichtregelung und Dimmen

Dimmbar	Nur mit Spezial-Dimmern

Mechanik und Gehäuse

Kolbenausführung	Klar
Kolbenmaterial	Glas
Kolbenform	PAR16
Nettogewicht (Stück)	0,041 kg

Genehmigung und Anwendung

Energieeffizienzklasse	E
Geeignet für Akzentbeleuchtung	Ja
Energieverbrauch kWh/1.000 Std.	4 kWh
EPREL-Registrierungsnummer	2150469
CE-Zeichen	Ja
EU RoHS-konform	Ja
EyeComfort	Ja
Flackerwert (PstLM) – Flackerwert gemäß EN 61000-3-3	1
Messung der Sichtbarkeit des Stroboskopeffekts (SVM)	0,4
Umgebungstemperaturbereich	-20 bis +45 °C

Anwendungsbedingungen

Wireless-Technologie	Nicht anwendbar

Produktdaten

Bestell-Produktname	MAS LED spot VLE D 3.7-50W GU10 930 36D
Gesamtbezeichnung des Produkts	MAS LED spot VLE D 3.7-50W GU10 930 36D
Gesamt-Produktcode	872016939944000
Bestellcode	8720169399440
Material-Nr. (12NC)	929004248002
Anzahl pro Verpackung	1
EAN/UPC – Produkt/Kiste	8720169399440
Zähler - Pakete pro Außenkarton	10
EAN Umverpackung	8720169399457

Abmessungsskizzen

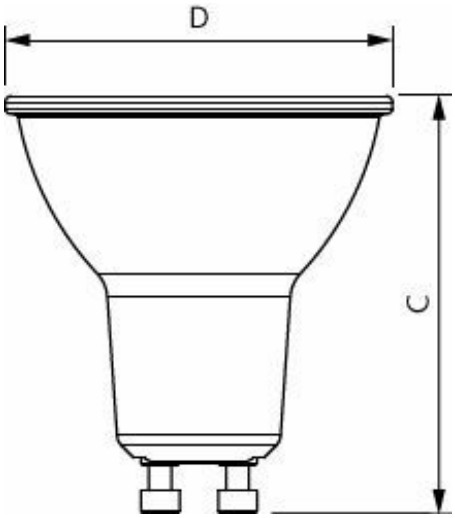

Product	D	C
MAS LED spot VLE D 3.7-50W GU10 930 36D	50 mm	54 mm

Photometrische Daten

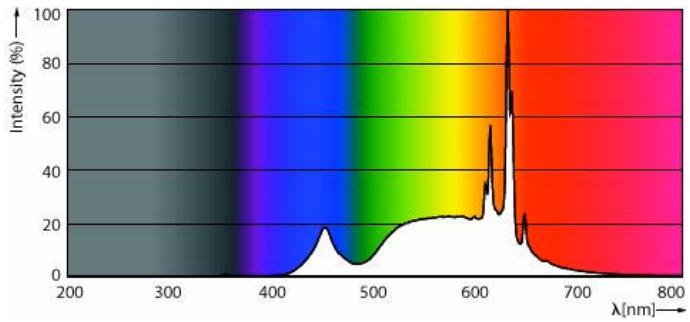

Spectral Power Distribution Colour - MAS LED spot VLE D 3.7-50W GU10 930 36D

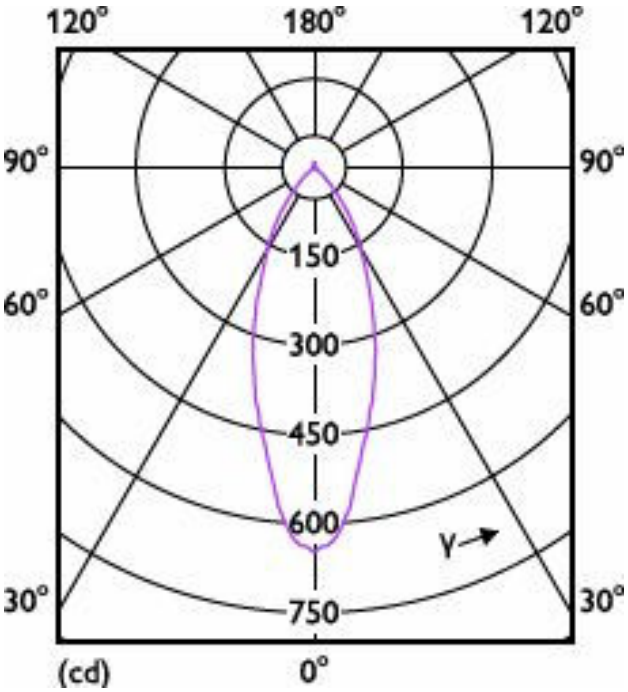

Light Distribution Diagram - MAS LED spot VLE D 3.7-50W GU10 930 36D

Lebensdauer

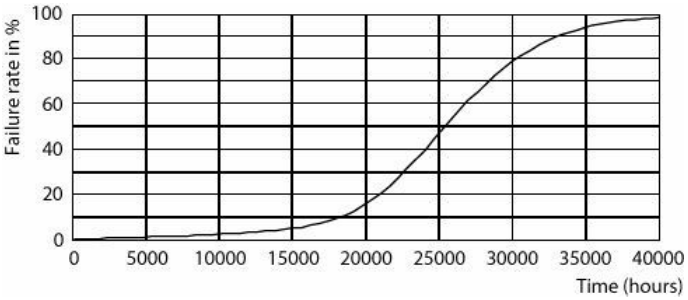

Life Expectancy Diagram

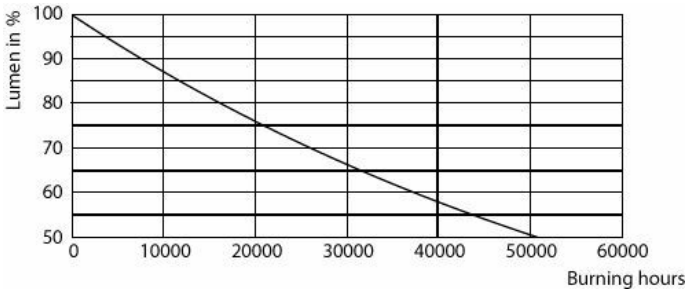

Lumen Maintenance Diagram - MAS LED spot VLE D 3.7-50W GU10 930 36D

Zugehörige Dokumente

Dokumente und Zertifikate	Dokumentname	Herunterladen
Environmental Product Declaration	Philips-MASTER-VALUE-LEDspot-MV-COMF-2198-Ref-929004255802-EPD.pdf	Herunterladen

Software-Plugins	Dokumentname	Herunterladen
IES File	LEDspots-MAS-VLE-3dot7W-PAR16-GU10-930-36D-IES.IES	Herunterladen

© 2026 Signify Holding. Alle Rechte vorbehalten. Die hier bereitgestellten Informationen können ohne vorherige Ankündigung geändert werden. Signify gibt keine Zusicherungen und übernimmt keine Garantie bezüglich der Richtigkeit oder Vollständigkeit der in diesem Dokument enthaltenen Informationen und haftet nicht für Handlungen, die im Vertrauen darauf ausgeführt werden. Die in diesem Dokument vorgestellten Informationen sind, sofern keine anderslautende Vereinbarung mit Signify besteht, nicht als kommerzielles Angebot gedacht und sind nicht Teil eines Angebots oder Vertrags. Philips und das Philips Schildsymbol sind eingetragene Warenzeichen der Koninklijke Philips N.V.