Produktdatenblatt
Eigenschaften

KH063SD9502
KH Abgangskasten 630A - JM-Sicherungslasttr. - 3L+PEN, lichtbogenfest

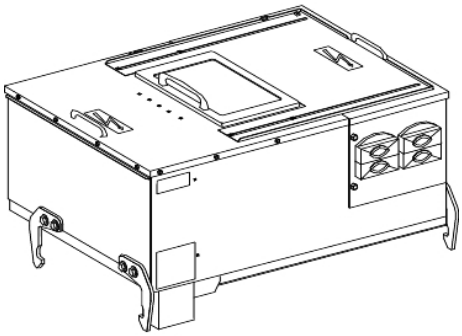

Hauptmerkmale

Produktserie	Canalis
Kompatible Produktfamilie	KT Stromschienenverteiler KH Stromschienenverteiler
Produkt oder Komponententyp	Abgangseinheit
Kompatibilität von Sammelschiene	Canalis KT Stromschienenverteiler mit KH Typ steckbar Steckdosen Canalis KHF und KGF Stromschienenverteilersteckbar Steckdosen
Nennbetriebsstrom Ie	630 A
Schutzart	Müller-Trennschalter: DIN Sicherung, Größe 3 - 630 A
Gelieferte Ausrüstung	Trennschalter
Montagemodus	Steckbar mit automatischem Klemmsystem
Polarität Abzweigeinheit	3L+PEN

Zusatzmerkmale

Geräteanwendung	Mittlere Energieverteilung
Betriebsbemessungsspannung Ue	690 V
Bemessungsstoßspannungsfestigkeit Uimp	8 kV
Nennisolationsspannung Ui	800 V
Netzwerkfrequenz	50/60 Hz
Tür- / Deckelöffnungsseite	Vorderseite
Normen	IEC 61641 IEC 61439-1 IEC 61439-6
Farbe	Weiß (RAL 9001)
Breite	680 mm
Tiefe	285 mm
Höhe	460 mm
Produktgewicht	46 kg

Montage

Erdungssystem	TN-C
Schutzart (IP)	IP55entsprichtIEC 60529
Schutzart (IK)	IK08 entspricht IEC 62262

Verpackungseinheiten

Verpackungstyp VPE1	PCE
Anzahl der Geräte pro Packung	1
Verpackungsgewicht (Lbs)	70 kg
Höhe VPE1	63 cm
Breite VPE1	65,5 cm
Länge VPE1	82,5 cm
Verpackungstyp VPE2	PAL
Inhaltsmenge VPE2	1
Gewicht VPE2	76 kg
Höhe VPE2	65,5 cm

Das vorliegende Dokument beinhaltet allgemeine Beschreibungen und/oder technische Eigenschaften der Leistungsfähigkeit der hierin enthaltenen Produkte.
Anhand des vorliegenden Dokuments soll nicht die Eignung und Zuverlässigkeit dieser Produkte für bestimmte Benutzeranwendungen festgestellt werden. Es stellt auch keinen Ersatz dafür dar.
Es obliegt dem Benutzer oder Integrator, eine vollständige und zweckmäßige Risikoabschätzung sowie eine Bewertung und Prüfung der Produkte hinsichtlich ihres entsprechenden Einsatzes durchzuführen.
Schneider Electric Industries SAS und die entsprechenden Tochter- oder Konzerngesellschaften übernehmen nicht die Haftung für den missbräuchlichen Gebrauch der hier enthaltenen Informationen.

Breite VPE2	74 cm
Länge VPE2	82,5 cm

Nachhaltigkeit

Angebotsstatus nachhaltiges Produkt	Green Premium Produkt
REACh-Verordnung	REACh-Deklaration
EU-RoHS-Richtlinie	Konform EU-RoHS-Deklaration
Quecksilberfrei	Ja
Informationen zu RoHS-Ausnahmen	Ja
RoHS-Richtlinie für China	RoHS-Erklärung Für China
Umweltproduktdeklaration	Produktumweltprofil
Circular Econmomy-Eignung	Entsorgungsinformationen
WEEE	Das Produkt muss entsprechend bestimmter Hinweise auf Märkten der Europäischen Union entsorgt werden und darf nicht in Haushaltsabfälle gelangen.

Vertragliche Gewährleistung

Garantie	18 Monate