Ficha técnica

Elétrodo de terra perfilado com patilha

Ref.:: 5003024



- perfil em cruz 50 x 50 x 3 mm
- com patilha de ligação
- 1 furo de passagem Ø 13 mm
- 2 furos de passagem Ø 11 mm
- possibilidade de fixação de condutor redondo, por exemplo com tipo 5001 DIN-FT
- para montagem de sistemas de ligação à terra, por exemplo para antenas ou armários elétricos em estaleiros de obras

St	Aço
FT	Galvanizado por imersão a quente após maquinação

Dados originais

Ref.:	5003024
Tipo	213 2000 DIN
Designação 1	Elétrodo de terra
Designação 2	com componente de ligação
Fabricante	OBO
Dimensão	2000mm
Material	Aço
Superfície	Galvanizado por imersão a quente após maquinação
Norma de superfície	DIN EN ISO 1461
Menor unidade de venda	1
Unidade de quantidade	Unidade
Peso	488,4 kg
Unidade de peso	kg/100 un.
Pegada de CO2 (GWP) do berço ao portão	10,3089 kg CO2e / 1 Peça

Ficha técnica

Elétrodo de terra perfilado com patilha

Ref.:: 5003024

Dimensões

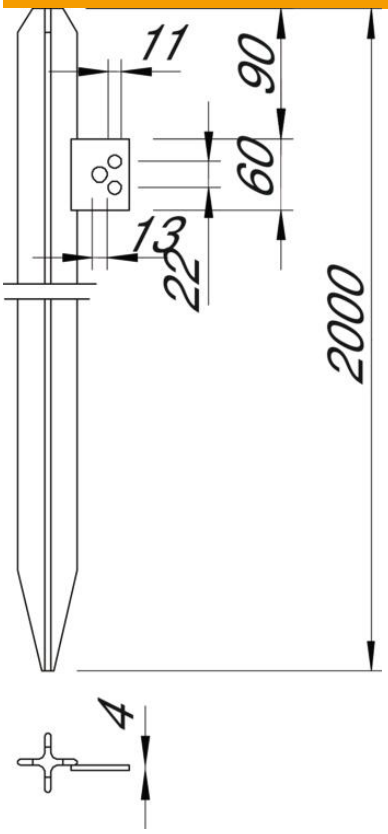

Comprimento	2 000 mm
Medida L	2 000 mm

Dados técnicos

Versão	com patilha
Tipo de perfil	Cruz
Tipo de ligação	Outros