Ficha técnica

Ligador para chapas de espessura até 5 mm A2

Ref.:: 5317481

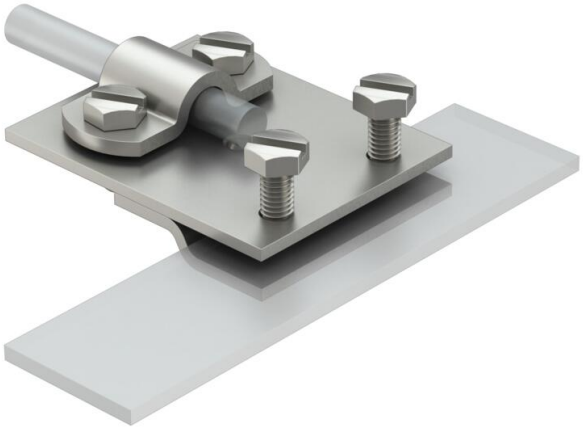

- espessura da chapa até 5 mm
- para condução de condutores em paralelo ou perpendicular à chapa
- com 4 parafusos sextavados M6 x 12
- corresponde aos requisitos da EN IEC 62305

A2 Aço inoxidável, livre de ferrugem 1.4301

Dados originais

Ref.:	5317481
Tipo	271 8-10 VA
Designação 1	Ligador
Fabricante	OBO
Dimensão	8/10mm
Material	Aço inoxidável, livre de ferrugem 1.4301
Menor unidade de venda	10
Unidade de quantidade	Unidade
Peso	15 kg
Unidade de peso	kg/100 un.
Pegada de CO2 (GWP) do berço ao portão	0,6783 kg CO2e / 1 Peça

Ficha técnica

Ligador para chapas de espessura até 5 mm A2

Ref.:: 5317481

Dimensões

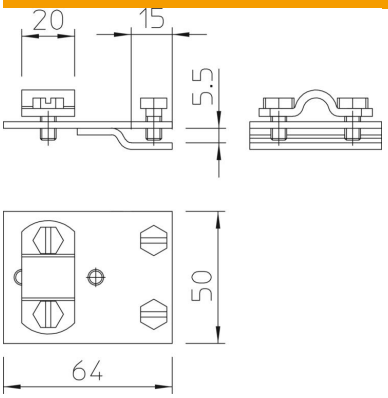

Dados técnicos

Tipo de parafuso de fixação	Parafuso sextavado
Tipo de conector	Ligador
Capacidade de carga da corrente de raio	N/50 kA
Ajuste	Rd 8-10 mm
Área de aperto máx.	5 mm