Ficha técnica

Ligador de estruturas até 14 mm

Ref.:: 5318084



- espessura de flange até 8 mm ou até 14 mm
- com 4 parafusos sextavados M8
- corresponde aos requisitos da EN IEC 62305

SG	Aço fundido
FT	Galvanizado por imersão a quente após maquinação

Dados originais

Ref.:	5318084
Tipo	272 8
Designação 1	Ligador
Fabricante	OBO
Dimensão	8mm
Material	Aço fundido
Superfície	Galvanizado por imersão a quente após maquinação
Norma de superfície	DIN EN ISO 1461
Menor unidade de venda	20
Unidade de quantidade	Unidade
Peso	22,8 kg
Unidade de peso	kg/100 un.
Pegada de CO2 (GWP) do berço ao portão	0,4703 kg CO2e / 1 Peça

Ficha técnica

Ligador de estruturas até 14 mm

Ref.:: 5318084

Dimensões

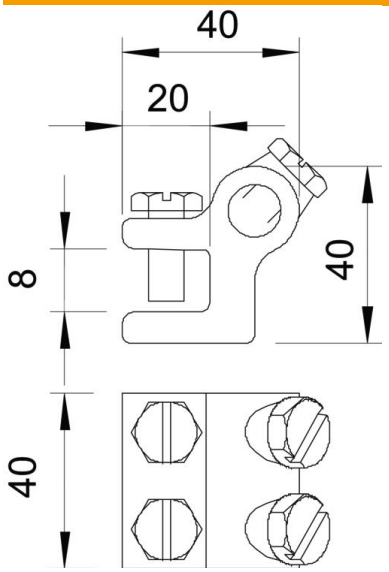

Dados técnicos

Tipo de parafuso de fixação	Parafuso sextavado
Tipo de conector	Ligador
Capacidade de carga da corrente de raio	N/50 kA
Apropriado para conector	Cabo de terras Rd 8-10 / Rd 8-10
Ajuste	Rd 8-10 mm
Placa intermédia	não
Área de aperto máx.	8 mm