Ficha técnica

Componente de ligação Cu

Ref.:: 5320690

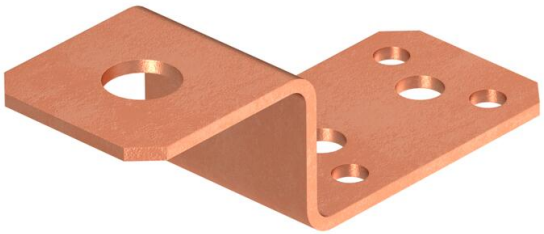

- com 1 furo de ligação Ø 11 mm
- 4 furos de fixação Ø 5,2 mm
- 2 furos de fixação Ø 6,9 mm

Cu Cobre

Dados originais

Ref.:	5320690
Tipo	287 CU
Designação 1	Componente de ligação
Fabricante	OBO
Dimensão	82x30x26
Material	Cobre
Menor unidade de venda	10
Unidade de quantidade	Unidade
Peso	5,6 kg
Unidade de peso	kg/100 un.
Pegada de CO2 (GWP) do berço ao portão	0,1805 kg CO2e / 1 Peça

Dimensões

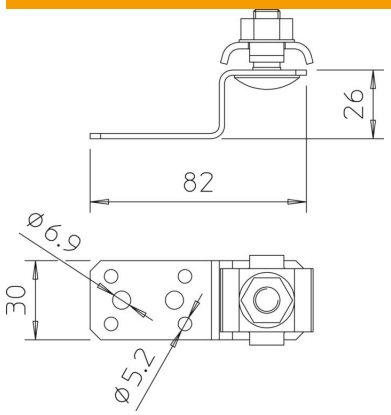

Dados técnicos

Tipo de acessórios	Terminal