Ficha técnica

Alívio de tensão 7ZE

Ref.:: 6288790



Fixador para alívio de tensão com entalhes adequados às caixas de aparelhagem 7GD... e 71GD... .
Área de aperto de cabo até 14 mm

PA Poliamida

Dados originais

Ref.:	6288790
Tipo	7ZE
Designação 1	Alívio de tensão
Designação 2	para caixa 7GD
Fabricante	OBO
Dimensão	28x34x14
Cor	preto; RAL 9011
Material	Poliamida
Menor unidade de venda	50
Unidade de quantidade	Unidade
Peso	0,7 kg
Unidade de peso	kg/100 un.
Pegada de CO2 (GWP) do berço ao portão	0,036 kg CO2e / 1 Peça

Ficha técnica

Alívio de tensão 7ZE

Ref.:: 6288790

Dimensões

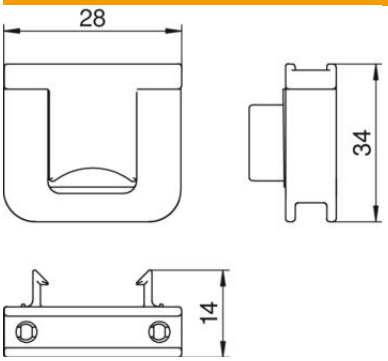

Comprimento	34 mm
Largura	28 mm
Altura	14 mm

Dados técnicos

Tipo de fixação	aparafusável
Adequado para	Suporte de aparelhos
Possibilidade de alívio de tensão	sim
Acessórios	sim
Peça de substituição	não
Magnético	sim