Ficha técnica

Abraçadeiras OBO-Quick, alumínio

Ref.:: 2149916

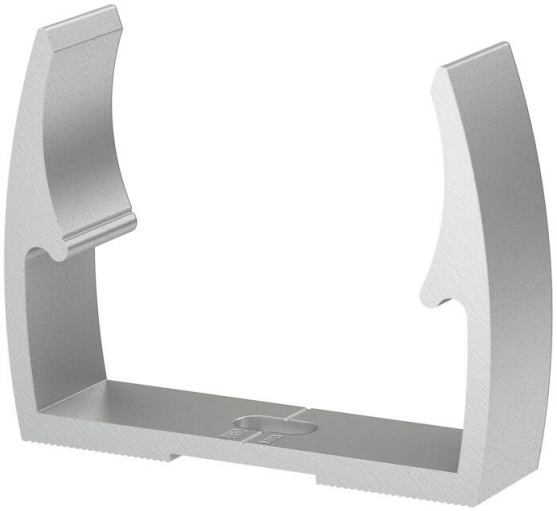

Abraçadeira Quick OBO tipo ALQ M, para todos os sistemas de tubos métricos de alumínio, bem como tubos isolados para pequenas e grandes cargas. Adequado para a fixação do sistema de tubos OBO, material: alumínio.
A marcação central permite a fixação ótima do tubo e a colocação automática da abraçadeira na posição correta.
Furo oblongo para o alinhamento lateral durante a instalação com parafuso, bucha rápida ou tapite.
Distância de fixação recomendada: 50-60 cm.

CE

Alu Alumínio

Dados originais

Ref.:	2149916
Tipo	ALQ M16
Designação 1	Abraçadeira OBO-Quick
Fabricante	OBO
Dimensão	M16
Material	Alumínio
Menor unidade de venda	100
Unidade de quantidade	Unidade
Peso	0,78 kg
Unidade de peso	kg/100 un.
Pegada de CO2 (GWP) do berço ao portão	0,1324 kg CO2e / 1 Peça

Ficha técnica

Abraçadeiras OBO-Quick, alumínio

Ref.:: 2149916

Dimensões

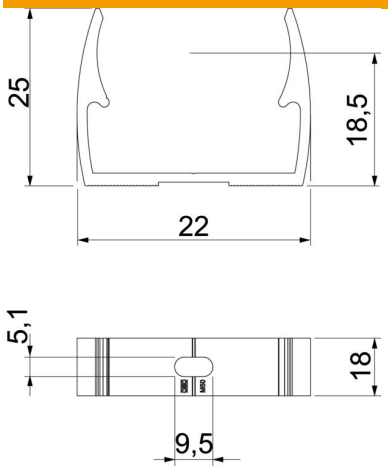

Medida A	22 mm
Medida B	18 mm
Medida E	5,1 mm
Medida F	9,5 mm
Medida h	18,5 mm
Medida H	25 mm

Dados técnicos

Agrupável	não
Número de cabos/tubos	1
Resistência à tração	55 N
Tipo de fixação	Orifício roscado
Fechado	não
Livre de halogéneos	não
Com depósito	não
Tamanho nominal/Texto	16
Intervalo de aperto D máx.	16 mm
Intervalo de aperto D mín.	16 mm
Resistente à radiação UV	sim