Ficha técnica

Canto de reforço para grandes cargasDSSL

Ref.:: 7410583



O apoio para grande cargas reforça os cantos da caixa de pavimento, do tipo UZD-3, para maiores requisitos de carga.

O conjunto é composto por quatro cantos de reforço de grande cargas.

St	Aço
FS	galvanizado pelo método Sendzimir

Dados originais

Ref.:	7410583
Tipo	DSSL2 105
Designação 1	Canto de reforço grande cargas
Designação 2	para caixa de pavimento
Fabricante	OBO
Dimensão	105/140
Material	Aço
Superfície	galvanizado pelo método Sendzimir
Norma de superfície	DIN EN 10346
Menor unidade de venda	1
Unidade de quantidade	Embalagem
Peso	111,04 kg
Unidade de peso	kg/100 Cj
Pegada de CO2 (GWP) do berço ao portão	3,2851 kg CO2e / 4 Peça

Ficha técnica

Canto de reforço para grandes cargasDSSL

Ref.:: 7410583

Dimensões

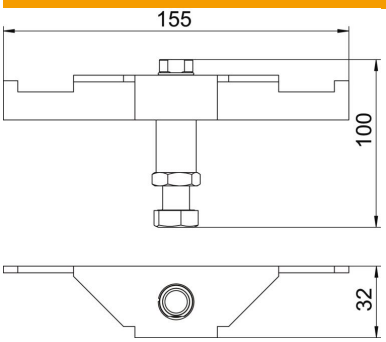

Comprimento	155 mm
Largura	32 mm
Altura	100 mm

Dados técnicos

Tipo de acessórios	Suporte
Altura máx. do soalho	140 mm
Altura do pavimento mín.	105 mm
Modelo para cargas pesadas	sim