Ficha técnica

Placa estabilizadora

Ref.:: 6115995



Placa para estabilização da abertura do sistema da calha técnica com design da série GAD. A chapa é inserida na base da calha e suporta as tampas, proporcionando a sustentação da aparelhagem.

CE UK CA

St Aço

FS galvanizado pelo método Sendzimir

Dados originais

Ref.:	6115995
Tipo	GAD SB
Designação 1	Placa estabilizadora
Designação 2	para calha de design GAD
Fabricante	OBO
Dimensão	62x58x2
Cor	zinco
Material	Aço
Superfície	galvanizado pelo método Sendzimir
Norma de superfície	DIN EN 10346
Menor unidade de venda	10
Unidade de quantidade	Unidade
Peso	2 kg
Unidade de peso	kg/100 un.
Pegada de CO2 (GWP) do berço ao portão	0,1385 kg CO2e / 1 Peça

Ficha técnica

Placa estabilizadora

Ref.:: 6115995

Dimensões

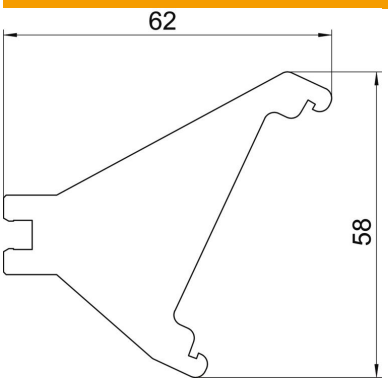

Comprimento	62 mm
Largura	58 mm
Altura	2 mm

Dados técnicos

Acessórios	sim
Peça de substituição	não
Magnético	sim