Ficha técnica

Nivelador para caixa de pavimento completa UDHOME-ONE/UDHOME2

Ref.:: 7368418

Nivelador de altura ajustável para caixa de pavimento UDHOME-ONE/UDHOME2. Capacidade de carga até 8 kN. Amplitude de nivelamento adicional: 10 - 60 mm

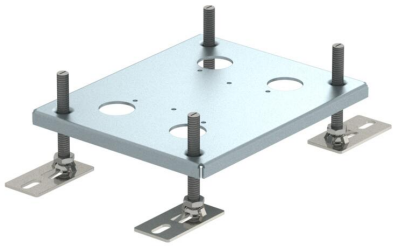

St Aço

Dados originais

Ref.:	7368418
Tipo	HE 60UH2
Designação 1	Nivelador
Designação 2	para UDHOME2
Fabricante	OBO
Material	Aço
Menor unidade de venda	1
Unidade de quantidade	Unidade
Peso	71,6 kg
Unidade de peso	kg/100 un.
Pegada de CO2 (GWP) do berço ao portão	1,9328 kg CO2e / 1 Peça

Ficha técnica

Nivelador para caixa de pavimento completa UDHOME-ONE/UDHOME2
Ref.:: 7368418

Dimensões

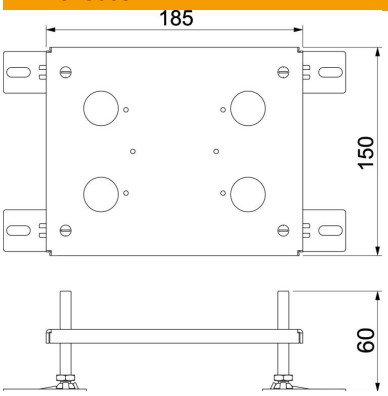

Dados técnicos

Tipo de acessórios	Outros
Apropriado para tratamento a húmido	não
Tamanho nominal para unidades de montagem de aparelhos	2
Norma	EN 50085-2-2
Modelo para cargas pesadas	não
Permissões	VDE
Acessórios	sim
Peça de substituição	não