Ficha técnica

Placa de ligação para um cabo isCon®

Ref.:: 5408026

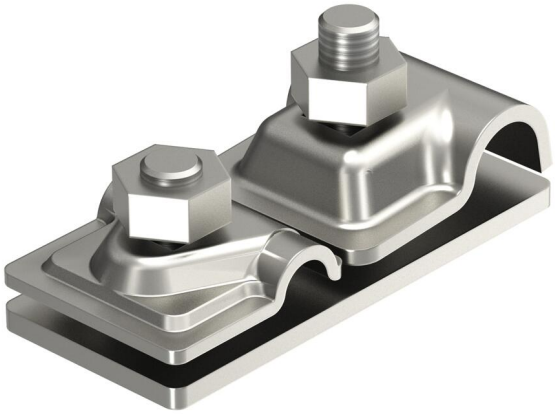

- placa de ligação para ligar um cabo isCon® com haste captora Ø 16 mm
- testado até 150 kA (classe de proteção contra raios II)

A2 Aço inoxidável, livre de ferrugem 1.4301

Dados originais

Ref.:	5408026
Tipo	isCon AP1-16 VA
Designação 1	Ligador
Designação 2	para condutor isCon
Fabricante	OBO
Dimensão	16x8-10mm
Material	Aço inoxidável, livre de ferrugem 1.4301
Menor unidade de venda	1
Unidade de quantidade	Unidade
Peso	27,4 kg
Unidade de peso	kg/100 un.
Pegada de CO2 (GWP) do berço ao portão	1,7596 kg CO2e / 1 Peça

Ficha técnica

Placa de ligação para um cabo isCon®

Ref.:: 5408026

Dimensões

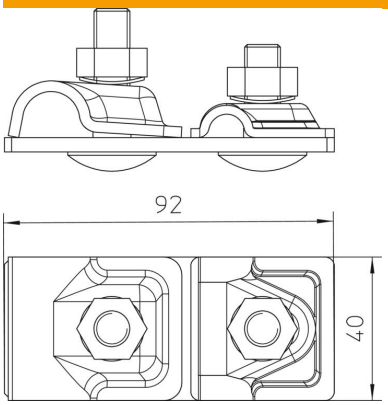

Comprimento	92 mm
Medida B	40 mm
Medida H	45,5 mm

Dados técnicos

Ligação	Cabo de terras
Capacidade de carga da corrente de raio	H1/150 kA
Ajuste	Rd 8-10 x Rd 16 mm