Ficha técnica

Ligador equipotencial

Ref.:: 5408036

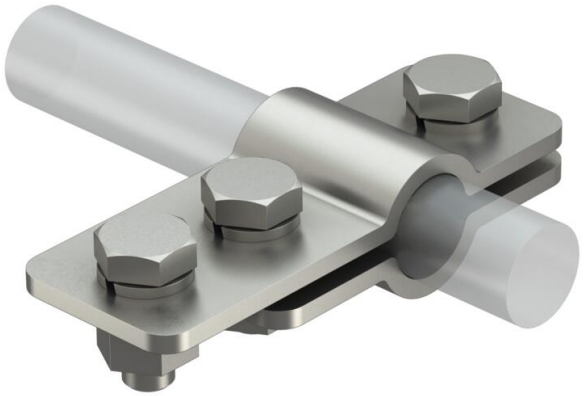

• para evitar descargas superficiais no cabo isCon®

• com anilhas de pressão para o bloqueio dos parafusos evitando o auto afrouxamento

A2 Aço inoxidável, livre de ferrugem 1.4301

Dados originais

Ref.:	5408036
Tipo	isCon PAE
Designação 1	Ligador
Designação 2	para cabo isCon
Fabricante	OBO
Dimensão	Ø17-25mm
Material	Aço inoxidável, livre de ferrugem 1.4301
Menor unidade de venda	2
Unidade de quantidade	Unidade
Peso	36,5 kg
Unidade de peso	kg/100 un.
Pegada de CO2 (GWP) do berço ao portão	1,8931 kg CO2e / 1 Peça

Ficha técnica

Ligador equipotencial

Ref.:: 5408036

Dimensões

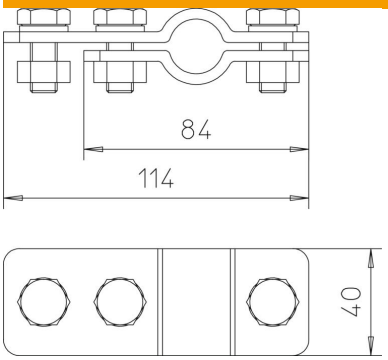

Comprimento	114 mm
Medida B	40 mm
Medida H	31,4 mm

Dados técnicos

Ligação	Cabo de terras
Tipo de acessórios	Elemento de ligação
Ajuste	ø 17-25 mm
Acessórios	sim
Peça de substituição	não