Ficha técnica

Cabeça de perfil, versão para grandes cargas A2

Ref.:: 6349277



Cabeça para montagem em perfis US 7 em versão para grandes cargas.
O material de fixação (2 parafusos de cabeça boleada FRS 12x25) deve ser encomendado separadamente.

CE US7

A2	Aço inoxidável, livre de ferrugem 1.4301
2B	brilhante, pós-tratamento

Dados originais

Ref.:	6349277
Tipo	KUS 7 A2
Designação 1	Cabeça de perfil
Designação 2	para perfil US 7
Fabricante	OBO
Dimensão	200x100
Cor	aço inoxidável
Material	Aço inoxidável, livre de ferrugem 1.4301
Superfície	brilhante, pós-tratamento
Norma de superfície	
Menor unidade de venda	1
Unidade de quantidade	Unidade
Peso	140 kg
Unidade de peso	kg/100 un.
Pegada de CO2 (GWP) do berço ao portão	7,7785 kg CO2e / 1 Peça

Ficha técnica

Cabeça de perfil, versão para grandes cargas A2

Ref.:: 6349277

Dimensões

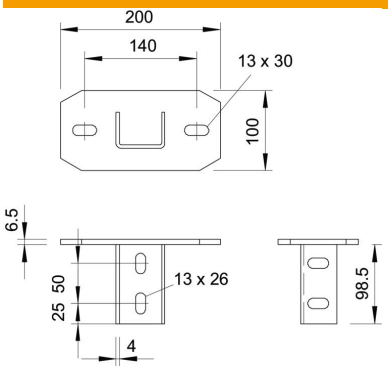

Comprimento	200 mm
Largura	100 mm
Altura	105 mm

Dados técnicos

Versão	Placa superior roscada
Apropriado para fixação ao teto	sim
Apropriado para fixação de consolas	não
Adequado para formas do perfil	Perfil U
Aço inoxidável, decapado	não
Alcance do ângulo máx.	90 mm
Alcance do ângulo mín.	90 mm