Ficha técnica

Ponte de ligação

Ref.:: 5096886

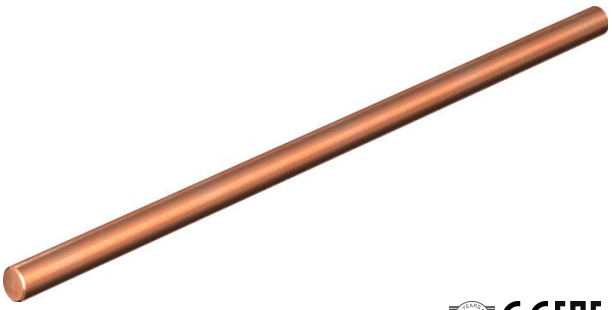

Ponte de cobre 16 mm², adequada para a ligação em ponte de descarregadores MC na calha lateral.

- V3 para circuitos de 3 polos
- V4 para circuitos de 4 polos

Cu Cobre

Dados originais

Ref.:	5096886
Tipo	MC V4
Designação 1	Ponte de ligação
Designação 2	para descarregador sobretensão
Fabricante	OBO
Dimensão	4-polig
Material	Cobre
Menor unidade de venda	10
Unidade de quantidade	Unidade
Peso	2,3 kg
Unidade de peso	kg/100 un.
Pegada de CO2 (GWP) do berço ao portão	0,0795 kg CO2e / 1 Peça

Dimensões

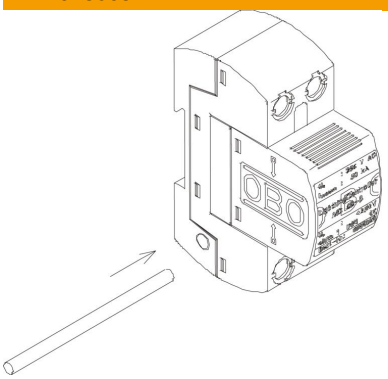

Ficha técnica

Ponte de ligação

Ref.:: 5096886

Dados técnicos

Grau de proteção	IP20
Acessórios	sim
Peça de substituição	não
Tipo de acessórios Acessórios para proteção contra sobretensões Tecnologia de energia	Ponte