Ficha técnica

Suporte modular para instalação vertical de aparelhagem Modul 45®

Ref.:: 7408698



Suporte modular para a instalação de até oito aparelhagens Modul 45 numa tampa de encastramento padrão vazia ou caixa nivelável vazia do tamanho 9 ou R9. O suporte modular é encaixado na escada de fixação da tampa. Estruturas MT45V para a instalação de aparelhos de Modul 45 e os suportes para caixas de derivação MPMT45 para conectores de dados podem ser encomendados em separado. Os furos na parede lateral para entrada de tubos têm um diâmetro de 21 mm.

CE

PA Poliamida

Dados originais

Ref.:	7408698
Tipo	MT45V 0
Designação 1	Suporte modular
Designação 2	para sistema 55
Fabricante	OBO
Cor	preto; RAL 9011
Material	Poliamida
Menor unidade de venda	1
Unidade de quantidade	Unidade
Peso	29 kg
Unidade de peso	kg/100 un.
Pegada de CO2 (GWP) do berço ao portão	1,0923 kg CO2e / 1 Peça

Ficha técnica

Suporte modular para instalação vertical de aparelhagem Modul 45®

Ref.:: 7408698

Dimensões

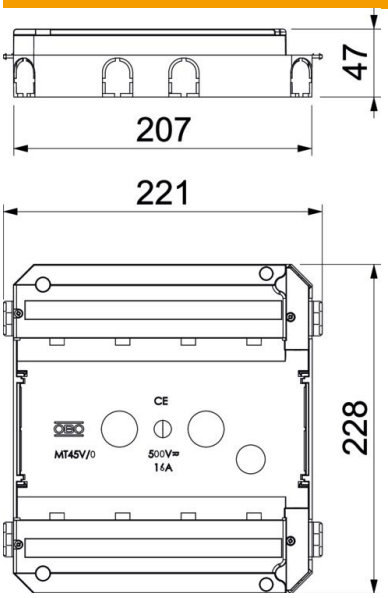

Dados técnicos

Placa de fundo	não
Possibilidade de montagem de vedante	não
Apropriado para instalação em chão falso	sim
Apropriado para calha de chão fechada no pavimento	sim
Apropriado para calha de pavimento para betonilha	sim
Apropriado para instalação de pavimento côncavo	sim
Apropriado para calha de instalação no pavimento	sim
Tipo de montagem Aparelho de instalação	encaixar
Possibilidade de alívio de tensão	sim