Ficha técnica

Fixador para suporte de aparelhos

Ref.:: 7403850



Fixação dos suportes de aparelhos universais na base da calha.

CE

St	Aço
FS	galvanizado pelo método Sendzimir

Dados originais

Ref.:	7403850
Tipo	OKB IT
Designação 1	Suporte de aparelhos
Designação 2	para OKB
Fabricante	OBO
Material	Aço
Superfície	galvanizado pelo método Sendzimir
Norma de superfície	DIN EN 10346
Menor unidade de venda	1
Unidade de quantidade	Unidade
Peso	5,7 kg
Unidade de peso	kg/100 un.
Pegada de CO2 (GWP) do berço ao portão	0,2678 kg CO2e / 1 Peça

Ficha técnica

Fixador para suporte de aparelhos

Ref.:: 7403850

Dimensões

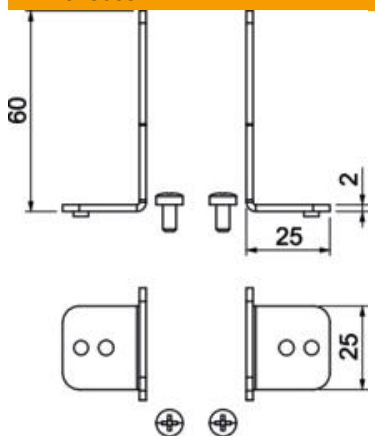

Comprimento	25 mm
Largura	25 mm
Altura	60 mm

Dados técnicos

Tampa para abertura de montagem	não
Tipo de acessórios	Outros
Placa de fundo	não
Tratamento do pavimento	seco
Fixação da tampa encaixável	não
Possibilidade de montagem de vedante	não
Separável	não
Apropriado para junta de dilatação	não
Apropriado para calha de chão fechada no pavimento	não
Apropriado para calha de instalação aberta ao nível do pavimento	sim
Apropriado para calha de pavimento para betonilha	não
Altura mínima do pavimento	85
Com abertura de ligação	não
Com ligação equipotencial	não
Com saliência	sim
Amplitude de nivelamento mín.	0 mm
Tampa amovível	sim