Ficha técnica

Clip de suspensão de aparafusar, universal

Ref.:: 1484702



Várias possibilidades de fixação (na horizontal e na vertical).

CE

St	Aço
ZL	Lamela de zinco

Dados originais

Ref.:	1484702
Tipo	TK 213
Designação 1	Clip de suspensão
Fabricante	OBO
Dimensão	2-13mm
Material	Aço
Superfície	Lamela de zinco
Norma de superfície	
Menor unidade de venda	100
Unidade de quantidade	Unidade
Peso	2,72 kg
Unidade de peso	kg/100 un.

Ficha técnica

Clip de suspensão de aparafusar, universal

Ref.:: 1484702

Dimensões

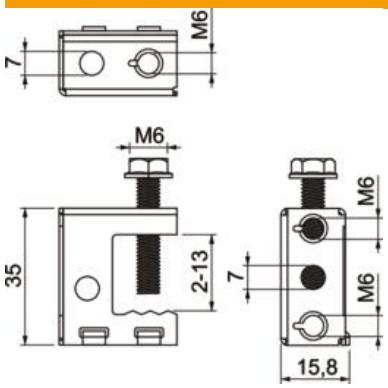

Altura	35 mm
Medida B	15,8 mm
Medida H	35 mm

Dados técnicos

Tipo de ligação do componente	Outros
Tipo de fixação	aparafusar
Furo de fixação	6,5 mm
Carga de rutura	0,55 kN
Espessura do flange F máx.	13 mm
Espessura do flange F mín.	2 mm
Dobradiça ajustável	não
Dobradiça	não